주차하는 방법 완벽 마스터하기

운전 초보자는 물론 운전 경력이 제법 됐다는 운전자들 가운데에도 주차하는 데 어려움을 겪는 사람들이 적지 않다. 주차의 기본인 후진주차부터 경력자라도 진땀 나게 하는 전면주차, 그리고 가장 어렵다는 평행주차까지. 하지만 방법만 알고 있다면 걱정할 것이 없다.

■ 후진주차

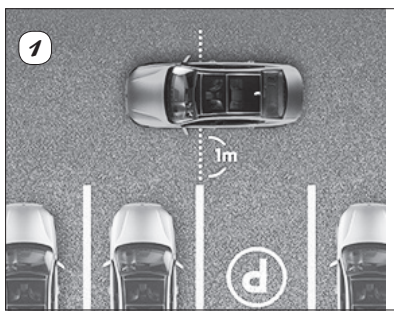

주차할 공간과 1m거리를 유지하며 직진하다가 주차라인이 차의 중앙쯤 오면 정지한다.

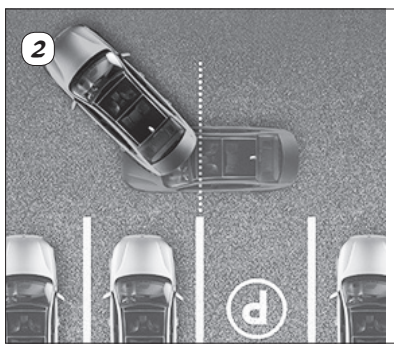

운전대를 오른쪽 끝까지 감고 전진하다가 차의 오른쪽 트렁크 모서리가 주차라인의 연장선상에 맞닿으면 정지한다.

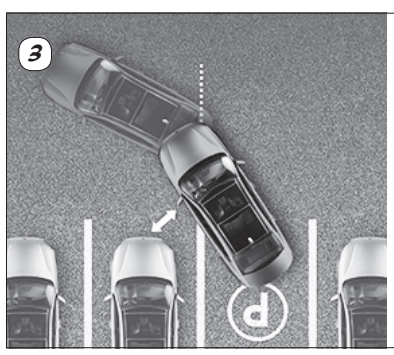

운전대를 왼쪽으로 끝까지 감고 후진하다가 옆차와의 간격을 확인하며 주차 공간으로 진입한다.

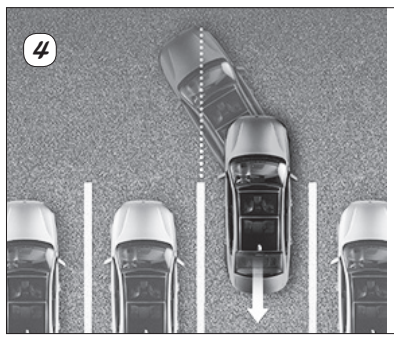

양쪽 차 간격을 확인하면서 운전대를 풀어 천천히 앞으로 주차하면 끝.

■ 전면주차

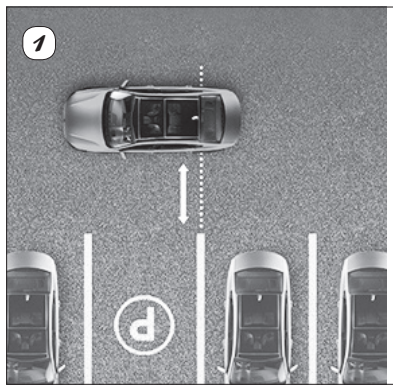

주차할 공간과 최대한 거리를 두고 진진하다가 주차라인이 내 차의 뒷바퀴쯤 오면 정지한다.

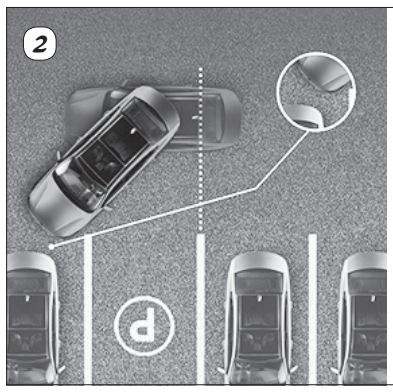

운전대를 왼쪽으로 끝까지 감고 전진하다가 앞차의 왼쪽 모서리 끝과 가까워지면 정지한다.

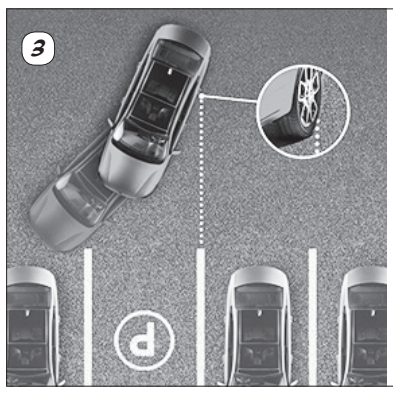

운전대를 오른쪽으로 끝까지 감고 후진하다가 주차라인의 연장선이 내 차의 뒷바퀴쯤 오면 정지한다.

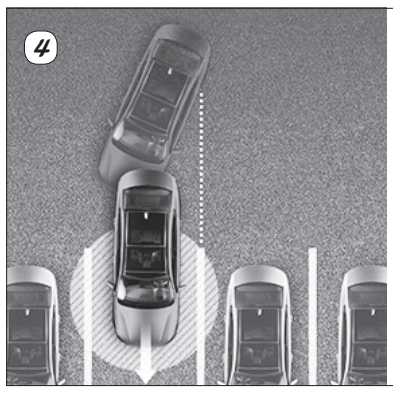

양쪽 차 간격을 확인하면서 운전대를 풀어 천천히 앞으로 주차하면 끝.

■ 평행주차

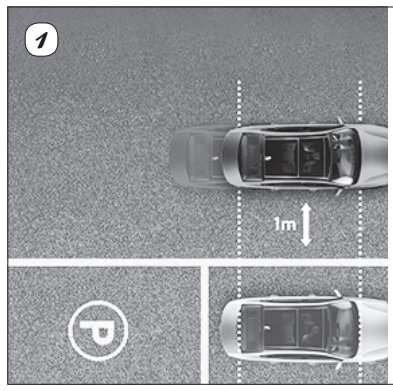

주차할 공간과 1m 거리를 두고 직진하다가 옆차와 뒤범퍼가 일직선이 되면 정지한다.

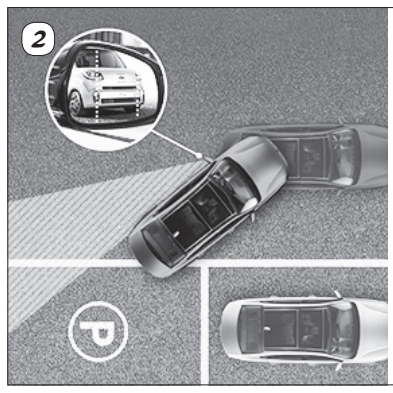

운전대를 오른쪽으로 끝까지 감고 후진하다가 내 차의 왼쪽 사이드미러로 봤을 때 뒤차의 범퍼가 중앙에 위치하면 정지한다.

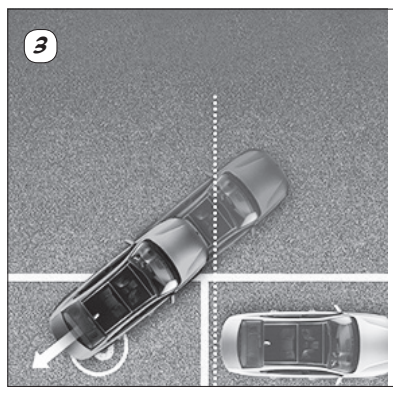

운전대를 풀어 일자로 만든 다음 후진하다가 앞차의 뒤범퍼와 내 차의 앞펌퍼가 일직선이 되면 정지한다.

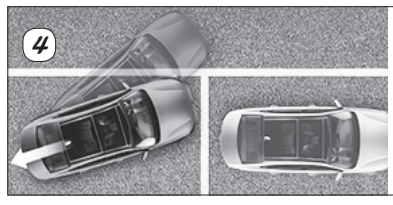

운전대를 왼쪽으로 1.5바퀴 꺾고 다시 최대한 후진한다.

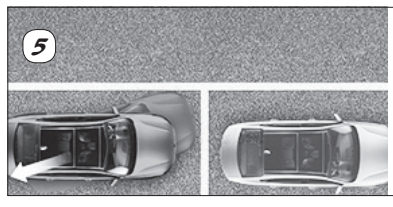

운전대를 풀고 다시 전진해 주차라인에 맞추면 끝.

법인 설립과 절세를 도와드립니다

오승윤 공인 회계사 (Michael S. OH, CPA)

오승윤 공인 회계사는 미국 기업 CFO로서의
1. 풍부한 실무 경험
2. 정확한 회계 업무
3. 올바른 직업 윤리로
기업과 개인의 절세를 도와 드립니다.

회사 설립 및 상담	Corporation 설립 및 해산, LLC(Limited Liability Company), Partnership(General & Limited Partnership)
세금 업무	개인/Corporation/LLC/Partnership 등에 관련된 모든 세금 보고
세무감사 대행	IRS, SBOE, FTB, EDD의 세무 문제를 해결해 드립니다.
회계 업무	Computerized 회계 장부 정리, Payroll Service, Internal Control System Review
투자 자문	IRA, SEP, 401K, Mutual Funds
기 타	사업체 분석, Accounting System 상담 및 설치(Quickbooks Pro Specialist), ABC License

E-2 관련 회사 설립 및 상담 (BUSINESS PLANNING)

California e file 빠른 환불

공인 회계사 오승윤

UC San Diego졸업
미 해양 연구소 근무(NASC)
미 기업 및 한국 대기업 CFO역임
Member of CS

714.522.1120 FAX. 714.522.1121
6281 Beach Blvd. #101, Buena Park, CA 90621
(Beach + Commonwealth) / 유니티 은행 뒤